日付：R07. 04/08

UJ GROUP 車両チェックシート　管理番号：0437039

車両情報

車名	初年度登録	型式	形状	車台番号
フルハーフ	令和 1年4月		アルミウィング	DFPTF341A-25532

走行	馬力	シフト	ブレーキ	ボディ内寸
			エアー	長：12,650 mm 幅：2,390 mm 高：2,340 mm 門高：2,280 mm

◎：良好　○：通常走行問題なし　△：要修理　／：装備無し　※あくまでも当社判断基準によるものです

エンジン

点検項目	結果	状態
異音	／	
オイル混入	／	
オイル漏れ	／	
水混入	／	
水漏れ	／	
燃料漏れ	／	
排気	／	
マフラー	／	
ターボ	／	
冷却水吹返	／	

ミッション

点検項目	結果	状態
ギア鳴き	／	
ギア抜け	／	
クラッチ	／	
異音	／	
オイル漏れ	／	
リターダ	／	

電装関係

点検項目	結果	状態
エアコン	／	
スターター	／	
オルタネーター	／	
P/W（運転席）	／	
P/W（助手席）	／	
坂道発進装置	／	
異常ランプ	／	
オーディオ	／	
バックカメラ	◎	カラー
電格ミラー	／	
ETC	／	
タコグラフ	／	

上物仕様

点検項目	結果	状態
床材質	／	木材 、 鉄板

キャビン

点検項目	結果	状態
シート	／	
ヘッドライト	／	
ウィンカー	◎	
ワイパー	／	
ミラー	／	

走行関係

点検項目	結果	状態
リーフサス	／	
エアサス	◎	リヤエアサス
パワステ	／	
ハンドル	／	
燃料タンク	／	

デフ

点検項目	結果	状態
異音	／	
オイル漏れ	／	
デフロック	／	

特記事項 ウイングスイッチキー2本。

記録簿　有（R1/7～R3/1、R5/3～R7/1）

タイヤ残量

単位：mm

0	0	0	0
0	0	0	0
4	0	0	3
スペア	9	—	

タイヤサイズ

11R22.5 14PR	11R22.5 14PR	11R22.5 14PR	11R22.5 14PR
11R22.5 14PR	11R22.5 14PR	11R22.5 14PR	11R22.5 14PR
11R22.5 14PR	11R22.5 14PR	11R22.5 14PR	11R22.5 14PR
—	—	—	—
スペア		275/80R22.5	—

素材：スチール　備考：2本亀裂有り

上物仕様

上物名	メーカー	型式「製造番号」	年式
アルミウイング	日本フルハーフ	DFPTR341A 「P2AJ561」	令和 1年3月

【備考】ジョロダーレール4列。ジョロダー付き。スタンション穴2ケ。スタンション2本付き。ラッシングレール2段。
90度ストッパー。鳥居型引き出しフック17対。庫内灯6ケ。ウィングスイッチ前後2対。
センターポスト付き。ルーフアップ機能付き（ウィング上昇幅800㎜）。右前ウィングシリンダー油圧ホースにじみ。

【備考】

【備考】

外装状態

キャブコーション	フレーム番号	フレームのさび	飛石
有	確認済	無	

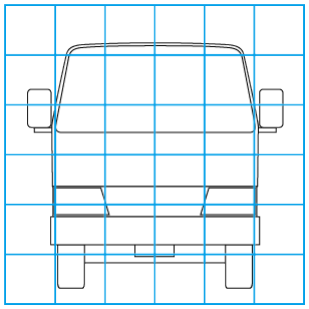

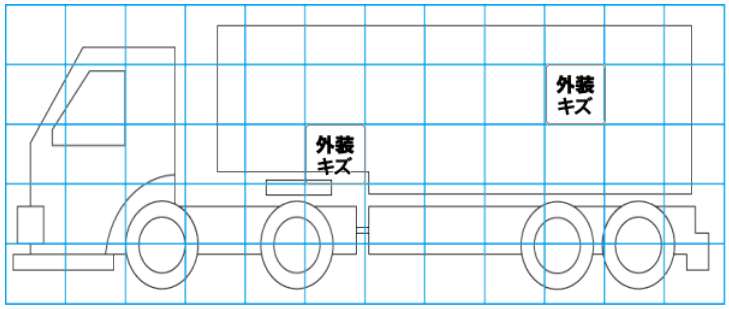

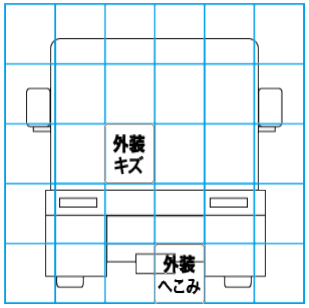

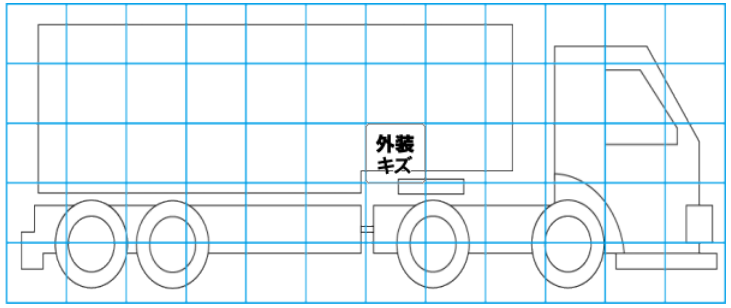

【外装】　【ボデー内】

外装キズ	外装へこみ	うき	曲がり	サビ	補修跡	割れ	庫内キズ	庫内へこみ	庫内穴あき	床汚れ