日付：R07. 01/30

UJ GROUP 車両チェックシート　管理番号：0137083

車 両 情 報

車名	初年度登録	型式	形状	車台番号
三菱ふそう	平成29年7月	2PG-FU74HZ	冷凍バン	FU74HZ-500009-A

走行	馬力	シフト	ブレーキ	ボディ内寸
475,923km	394PS/290KW	A/T　シフトパイロット １２速	エアー	長：9,400　mm 幅：2,280　mm 高：2,280　mm 門高：2,250 mm

◎：良好　　○：通常走行問題なし　　△：要修理　　／：装備無し　　※あくまでも当社判断基準によるものです

◤ エンジン

点検項目	結果	状態
異音	◎	
オイル混入	◎	
オイル漏れ	◎	
水混入	◎	
水漏れ	◎	
燃料漏れ	◎	
排気	◎	
マフラー	◎	
ターボ	◎	
冷却水吹返	◎	

◤ ミッション

点検項目	結果	状態
ギア鳴き	◎	
ギア抜け	◎	
クラッチ	／	
異音	◎	
オイル漏れ	◎	
リターダ	／	

◤ 電装関係

点検項目	結果	状態
エアコン	◎	
スターター	◎	
オルタネーター	◎	
P/W（運転席）	◎	
P/W（助手席）	◎	
坂道発進装置	◎	
異常ランプ	◎	
オーディオ	◎	
バックカメラ	◎	カラー
電格ミラー	◎	
ETC	／	
タコグラフ	◎	デジタル 純正品

◤ 上物仕様

点検項目	結果	状態
床材質	/	アルミ I型ストーン

◤ キャビン

点検項目	結果	状態
シート	○	擦れ、汚れ 焦げ穴
ヘッドライト	◎	LED
ウィンカー	◎	
ワイパー	◎	
ミラー	○	左右ワイパー欠品

◤ 走行関係

点検項目	結果	状態
リーフサス	◎	
エアサス	◎	リヤエアサス
パワステ	◎	
ハンドル	○	擦れ
燃料タンク	◎	スチール 300L 300L

◤ デフ

点検項目	結果	状態
異音	◎	
オイル漏れ	◎	
デフロック	／	

特記事項　キャブ内キズ汚れ。アイドリングストップ付。
ボディキー4本、燃料タンクキー1本、スマートキー2ケ、ドアキー1本。

記録簿　無（）

◤ タイヤ残量

単位：mm

	8	7	
	—	—	
8	8	8	8
0	0	0	8
スペア		0	—

◤ タイヤサイズ

	275/80R22.5	275/80R22.5	
	275/80R22.5	275/80R22.5	
275/80R22.5	275/80R22.5	275/80R22.5	275/80R22.5
275/80R22.5	275/80R22.5	275/80R22.5	275/80R22.5
スペア		275/80R22.5	—

素材：スチール　　備考：

上物仕様

上物名	メーカー	型式「製造番号」	年式
冷凍バン	日本トレクス	71-163324-1	平成29年
【備考】断熱リヤ75mm・サイド75mm。ジョロダーレール4列。ラッシングレール2段。庫内灯6ケ。水抜き前1ケ・後2ケ。 左片開き式サイド扉。門口左下部凹み。			
冷凍機／直結（スタンバイ付）	菱重	TDJS100A-L2	平成29年
【備考】-30℃設定　+12℃　→　-14.4℃　確認（1ｈ）。稼働時間11306ｈ。			
【備考】			

外装状態

キャブコーション	フレーム番号	フレームのさび	飛石
有	確認済	無	飛石有(リペア 可)

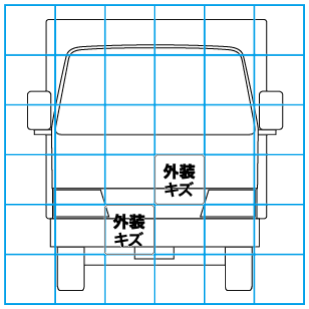

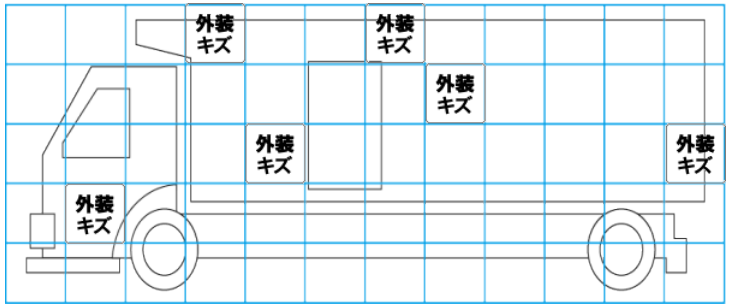

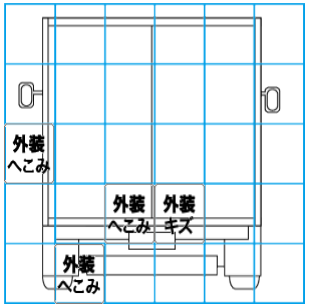

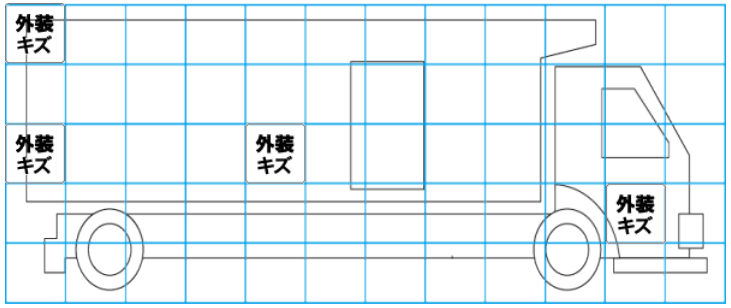

【外装】　　【ボデー内】

外装キズ	外装へこみ	うき	曲がり	サビ	補修跡	割れ	庫内キズ	庫内へこみ	庫内穴あき	床汚れ