日付：R07.01/18

UJ GROUP 車両チェックシート　管理番号：0137017

車両情報

車名	初年度登録	型式	形状	車台番号
いすゞ	平成24年4月	LKG-FTR90S2	粉粒運搬車	FTR90-7001288

走行	馬力	シフト	ブレーキ	ボディ内寸
725,988km	240PS/177KW	M/T　6速	エアー	長：　mm 幅：　mm 高：　mm 門高：　mm

◎：良好　○：通常走行問題なし　△：要修理　／：装備無し　※あくまでも当社判断基準によるものです

エンジン

点検項目	結果	状態
異音	◎	
オイル混入	◎	
オイル漏れ	○	シリンダヘッド、クランクシール（フロント、リヤ）PCVフィルター廻り、にじみ
水混入	◎	
水漏れ	◎	
燃料漏れ	◎	
排気	◎	
マフラー	◎	
ターボ	◎	
冷却水吹返	◎	

ミッション

点検項目	結果	状態
ギア鳴き	◎	
ギア抜け	◎	
クラッチ	◎	※R5/9 689584Km時クラッチO/H済
異音	◎	
オイル漏れ	○	PTOポンプ、にじみ
リターダ	／	

電装関係

点検項目	結果	状態
エアコン	○	風が弱い、冷えが悪い（コンデンサファン及びマグネットクラッチOK）
スターター	◎	
オルタネーター	◎	
P/W（運転席）	◎	
P/W（助手席）	◎	
坂道発進装置	◎	
異常ランプ	◎	
オーディオ	◎	ナビ付き
バックカメラ	◎	カラー
電格ミラー	◎	
ETC	◎	2.0
タコグラフ	◎	アナログ

上物仕様

点検項目	結果	状態
床材質	/	

キャビン

点検項目	結果	状態
シート	○	破れ、へたり、擦れ、汚れ
ヘッドライト	△	HID 右フォグランプ不灯
ウィンカー	△	右ドアフラッシャー水浸入
ワイパー	◎	
ミラー	○	カバー塗装剥げ及び擦れ、左ミラーキャップ破損、右ミラーステー錆

走行関係

点検項目	結果	状態
リーフサス	◎	
エアサス	／	
パワステ	○	リザーバタンクにじみ
ハンドル	○	擦れ
燃料タンク	◎	スチール 210L

デフ

点検項目	結果	状態
異音	◎	
オイル漏れ	◎	
デフロック	／	

上物仕様

上物名	メーカー	型式「製造番号」	年式
粉粒体運搬車	自動車精工	560YM-155-4AL「Z 4119」	平成15年5月

【備考】上物年式違い(03年5月)、2室式、最大積載量:8000kg、容積:15.1m3、比重:0.53、品名:飼料、タンク上面テープ補修有り

【備考】

【備考】

外装状態

キャブコーション	フレーム番号	フレームのさび	飛石
有	確認済	小	点傷有

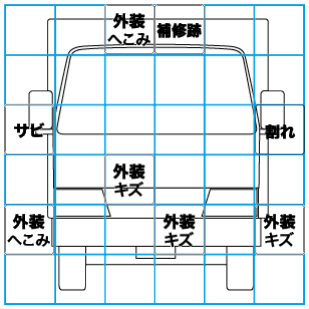

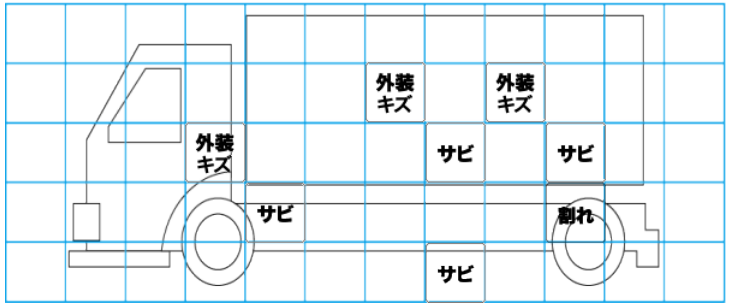

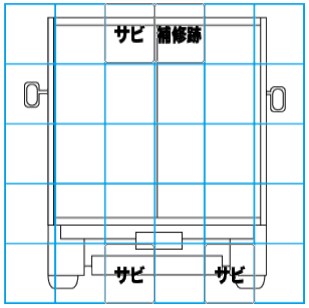

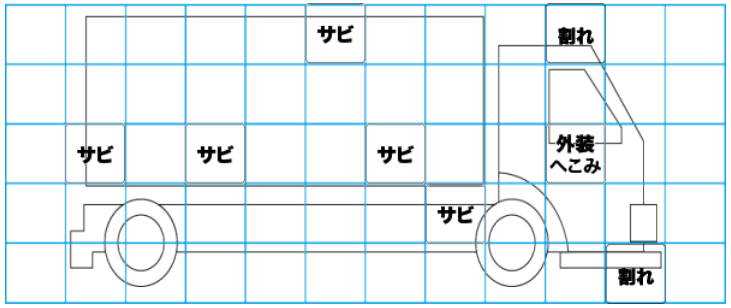

【外装】

外装キズ	外装へこみ	うき	曲がり	サビ	補修跡	割れ

【ボデー内】

庫内キズ	庫内へこみ	庫内穴あき	床汚れ

特記事項　エンジンキー２本（ドアロックリモコン破損）、燃料タンクキー無し(解錠状態)、室内汚れ、F左ショックブッシュがた、右テールレンズ欠け
※R5/9走行距離:689,584km時クラッチOH(記録簿有)

記録簿　有（H28/6～R6/7）

タイヤ残量

単位：mm

	13	14	
	—	—	
14	15	15	14
—	—	—	—
スペア		4	—

タイヤサイズ

	265/70R19.5	265/70R19.5	
	—	—	
265/70R19.5	265/70R19.5	265/70R19.5	265/70R19.5
—	—	—	—
スペア		265/70R19.5	—

素材：アルミ　　備考：スペアタイヤパンク、スペア以外スタッドレス