日付：R07. 04/19

UJ GROUP 車両チェックシート　管理番号：0437061

車 両 情 報

車名	初年度登録	型式	形状	車台番号
いすゞ	令和 4年9月	2PG-CYL77C	冷凍バン	CYL77C-7006913

走行	馬力	シフト	ブレーキ	ボディ内寸
285,277km	380PS/279KW	M/T　7速	エアー	長：9,410 mm 幅：2,270 mm 高：2,330 mm 門高：2,270 mm

◎：良好　○：通常走行問題なし　△：要修理　／：装備無し　※あくまでも当社判断基準によるものです

エンジン

点検項目	結果	状態
異音	◎	
オイル混入	◎	
オイル漏れ	◎	
水混入	◎	
水漏れ	◎	
燃料漏れ	◎	
排気	◎	
マフラー	◎	
ターボ	◎	
冷却水吹返	◎	

ミッション

点検項目	結果	状態
ギア鳴き	◎	
ギア抜け	◎	
クラッチ	◎	
異音	◎	
オイル漏れ	◎	
リターダ	◎	永久磁石式

電装関係

点検項目	結果	状態
エアコン	◎	
スターター	◎	
オルタネーター	◎	
P/W（運転席）	◎	
P/W（助手席）	◎	
坂道発進装置	◎	
異常ランプ	◎	
オーディオ	◎	
バックカメラ	◎	カラー
電格ミラー	◎	
ETC	◎	2.0
タコグラフ	◎	アナログ

上物仕様

点検項目	結果	状態
床材質	/	アルミ キーストン

キャビン

点検項目	結果	状態
シート	○	擦れ、汚れ
ヘッドライト	◎	LED
ウィンカー	◎	
ワイパー	◎	
ミラー	◎	

走行関係

点検項目	結果	状態
リーフサス	◎	
エアサス	◎	リヤエアサス
パワステ	◎	
ハンドル	○	擦れ
燃料タンク	◎	スチール 300L 300L

デフ

点検項目	結果	状態
異音	◎	
オイル漏れ	◎	
デフロック	◎	

特記事項　エンジンキー１本（キーレス付）
左ヘッドライトベゼルうき

記録簿　有（R7/3）

タイヤ残量

単位：mm

	12	11	
	—	—	
11	11	10	11
10	11	8	9
スペア		7	—

タイヤサイズ

	295/80R22.5	295/80R22.5	
	—	—	
275/80R22.5	275/80R22.5	275/80R22.5	275/80R22.5
275/80R22.5	275/80R22.5	275/80R22.5	275/80R22.5
スペア		275/80R22.5	—

素材：アルミ　備考：

上物仕様

上物名	メーカー	型式「製造番号」	年式
冷凍バン	日本フルハーフ	EMF7 「E7E1825」	平成28年7月
【備考】※上物年式違い。ラッシングレール３段、ジョロダーレール 4列、庫内灯5ヶ、左サイド観音ドア、水抜き穴4箇所、結露防止シート、パレティナガイド、フェリーフック2対、断熱厚さリヤ80mm・サイド50mm			
冷凍機／サブE/G（スタンバイ付）	菱重	TU100SA-CNA 「397100549BL」	平成28年
【備考】-35℃設定、1h（19.3℃→−4.6℃）確認			
【備考】			

外装状態

キャブコーション	フレーム番号	フレームのさび	飛石
有	確認済	無	点傷有

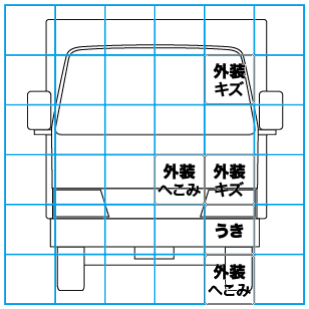

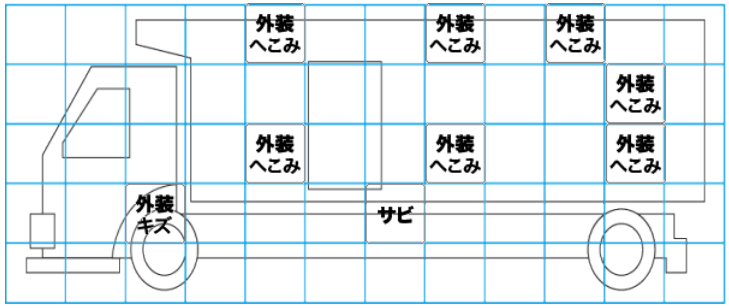

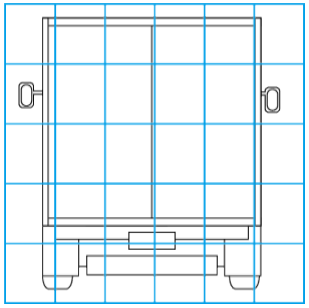

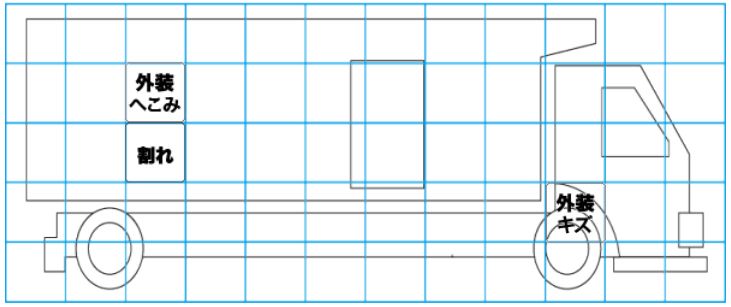

【外装】　【ボデー内】

外装キズ	外装へこみ	うき	曲がり	サビ	補修跡	割れ	庫内キズ	庫内へこみ	庫内穴あき	床汚れ