日付：R06. 07/17

UJ GROUP 車両チェックシート　管理番号：入庫予定

車 両 情 報

車名	初年度登録	型式	形状	車台番号
日野	令和 3年7月	2KG-FD2ABG	冷凍バン	FD2AB-123386

走行	馬力	シフト	ブレーキ	ボディ内寸
161,718km	210PS/154KW	M/T　6速	エアー	長：6,190　mm 幅：2,320　mm 高：2,060　mm 門高：2,020 mm

◎：良好　　○：通常走行問題なし　　△：要修理　　／：装備無し　　※あくまでも当社判断基準によるものです

◤ エンジン

点検項目	結果	状態
異音	◎	
オイル混入	◎	
オイル漏れ	◎	
水混入	◎	
水漏れ	◎	
燃料漏れ	◎	
排気	◎	
マフラー	◎	
ターボ	◎	
冷却水吹返	◎	

◤ ミッション

点検項目	結果	状態
ギア鳴き	◎	
ギア抜け	◎	
クラッチ	◎	
異音	◎	
オイル漏れ	◎	
リターダ	／	

◤ 電装関係

点検項目	結果	状態
エアコン	◎	
スターター	◎	
オルタネーター	◎	
P/W（運転席）	◎	
P/W（助手席）	◎	
坂道発進装置	◎	
異常ランプ	◎	
オーディオ	◎	
バックカメラ	◎	カラー
電格ミラー	◎	
ETC	／	
タコグラフ	／	

◤ 上物仕様

点検項目	結果	状態
床材質	/	アルミ I型キーストン

◤ キャビン

点検項目	結果	状態
シート	○	破れ、擦れ、汚れ
ヘッドライト	◎	LED
ウィンカー	◎	
ワイパー	◎	
ミラー	◎	

◤ 走行関係

点検項目	結果	状態
リーフサス	◎	
エアサス	○	リヤエアサス、ひび
パワステ	◎	
ハンドル	○	擦れ
燃料タンク	◎	スチール 200L

◤ デフ

点検項目	結果	状態
異音	◎	
オイル漏れ	◎	
デフロック	／	

特記事項 キャブ内 傷･汚れ 有り
エンジンキー３本　ボディキー４本
記録簿　()

◤ タイヤ残量

単位：mm

	8	7	
	—	—	
6	6	4	9
—	—	—	—
スペア		8	—

◤ タイヤサイズ

	225/80R17.5	225/80R17.5	
	—	—	
225/80R17.5	225/80R17.5	225/80R17.5	225/80R17.5
—	—	—	—
スペア		225/80R17.5	—

素材：スチール　　備考：

上物仕様

上物名	メーカー	型式「製造番号」	年式
冷凍バン	トランテックス	「V081G90-06」	令和 3年
【備考】断熱材 サイド４５㎜／リヤ７５㎜　片開式サイド扉　ラッシングレール２段　パレティナガイド　エアリブ ジョロダーレーン４列　水抜き穴４ヶ所　ＬＥＤ庫内灯３個　９０度ストッパー１対　庫内エアサスリモコン			
冷凍機／直結	菱重	TDJS50A-L2 「145700362BL」	令和 3年
【備考】ﾏｲﾅｽ３０.０℃設定　１ｈで３０.８→５.８℃確認　積算運転時間２７６３ｈ			
格納ゲート	トランテックス	TRAK10-6485D 「S2103000054」	令和 3年
【備考】ラジコン　キャスターストッパー　全長１５７５㎜ *全幅２４３０㎜　有効長１３７５㎜ *有効幅２４００㎜　最大昇降能力１０００kg			

外装状態

キャブコーション	フレーム番号	フレームのさび	飛石
有	確認済	小	飛石有(リペア 可)

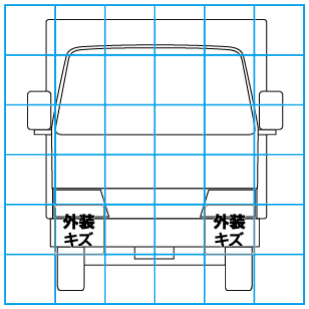

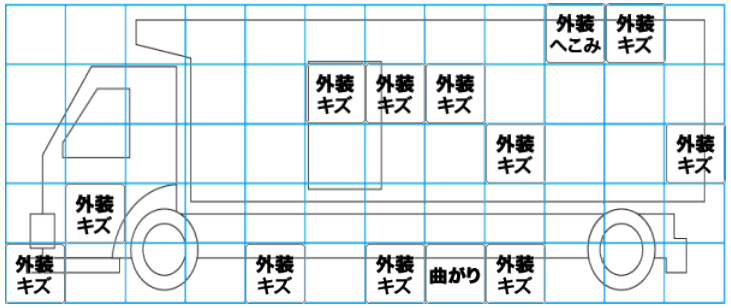

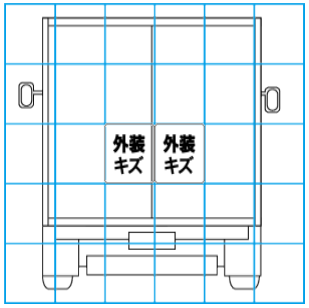

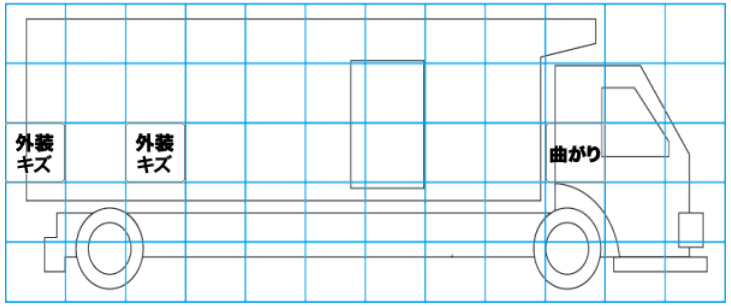

【外装】　　【ボデー内】

外装キズ	外装へこみ	うき	曲がり	サビ	補修跡	割れ	庫内キズ	庫内へこみ	庫内穴あき	床汚れ