日付：R06. 07/16

UJ GROUP 車両チェックシート　管理番号：0536060

車 両 情 報

車名	初年度登録	型式	形状	車台番号
三菱ふそう	平成30年1月	2PG-FS74HY	ドライバン	FS74HY-500011

走行	馬力	シフト	ブレーキ	ボディ内寸
522,196km	394PS/290KW	A/T　シフトパイロット １２速	エアー	長：9,630　mm 幅：2,360　mm 高: 2,600　mm 門高：2,300 mm

◎：良好　○：通常走行問題なし　△：要修理　／：装備無し　※あくまでも当社判断基準によるものです

◤ エンジン

点検項目	結果	状態
異音	◎	
オイル混入	◎	
オイル漏れ	◎	
水混入	◎	
水漏れ	◎	
燃料漏れ	◎	
排気	◎	
マフラー	◎	
ターボ	◎	
冷却水吹返	◎	

◤ ミッション

点検項目	結果	状態
ギア鳴き	◎	
ギア抜け	◎	
クラッチ	／	
異音	◎	
オイル漏れ	◎	
リターダ	／	

◤ 電装関係

点検項目	結果	状態
エアコン	◎	
スターター	◎	
オルタネーター	◎	
P/W（運転席）	◎	
P/W（助手席）	◎	
坂道発進装置	◎	
異常ランプ	◎	
オーディオ	◎	
バックカメラ	◎	カラー
電格ミラー	◎	
ETC	◎	2.0
タコグラフ	◎	アナログ

◤ 上物仕様

点検項目	結果	状態
床材質	/	木材

◤ キャビン

点検項目	結果	状態
シート	○	擦れ、汚れ
ヘッドライト	◎	
ウィンカー	◎	
ワイパー	◎	
ミラー	◎	

◤ 走行関係

点検項目	結果	状態
リーフサス	◎	
エアサス	◎	リヤエアサス
パワステ	◎	
ハンドル	○	擦れ
燃料タンク	◎	スチール 300L 300L

◤ デフ

点検項目	結果	状態
異音	◎	
オイル漏れ	◎	
デフロック	◎	

特記事項　キャブ内汚れ・キズ。アイドリングストップ付。アイドリング不安定（プレ）。フロントバンパー左コーナーカバーガタ。
スマートキー2ケ（ドアキー1本欠品）。

記録簿　無（）

◤ タイヤ残量

単位：mm

	4	5	
	1	1	
7	8	8	8
7	8	5	6
スペア		6	7

◤ タイヤサイズ

	245/70R19.5	245/70R19.5	
	245/70R19.5	245/70R19.5	
245/70R19.5	245/70R19.5	245/70R19.5	225/80R19.5
245/70R19.5	245/70R19.5	245/70R19.5	245/70R19.5
スペア		245/70R19.5	245/70R19.5

素材：スチール　備考：スタッドレスタイヤ

上物仕様

上物名	メーカー	型式「製造番号」	年式
ドライバン	日本トレクス	72-170119-1	平成29年
【備考】センターローラー。ラッシングレール2段。庫内灯8ケ。90度ｽﾄｯﾊﾟｰ。			
【備考】			
【備考】			

外装状態

キャブコーション	フレーム番号	フレームのさび	飛石
有	確認済	小	点傷有

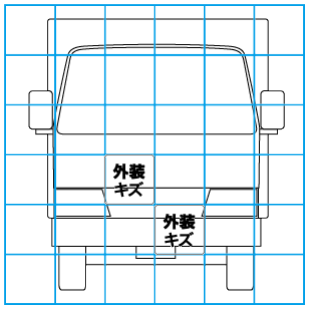

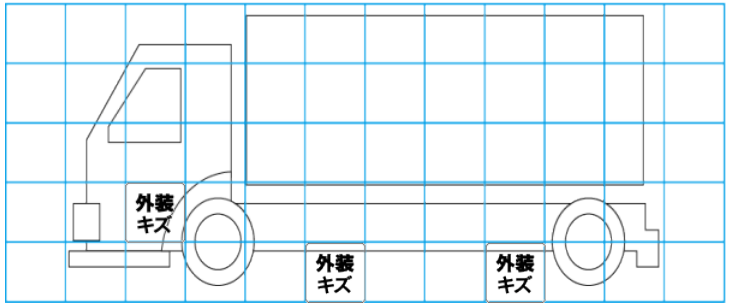

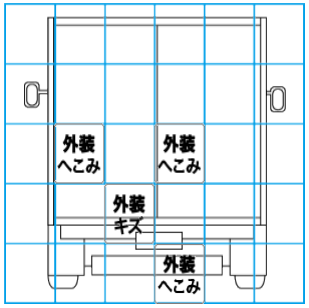

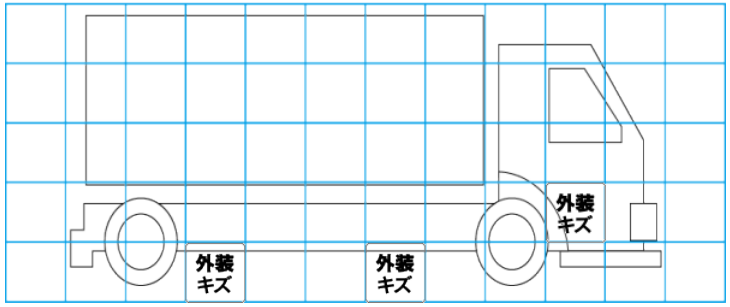

【外装】　【ボデー内】

外装キズ	外装へこみ	うき	曲がり	サビ	補修跡	割れ	庫内キズ	庫内へこみ	庫内穴あき	床汚れ