日付：R07. 04/19

UJ GROUP 車両チェックシート　管理番号：0437067

車 両 情 報

車名	初年度登録	型式	形状	車台番号
日野	令和 4年4月	2RG-XZU712M	ドライバン	XZU712-0012436-A

走行	馬力	シフト	ブレーキ	ボディ内寸
97,670km	150PS/110KW	A/T　6速	バキューム	長：4,500　mm 幅：2,080　mm 高：2,170　mm 門高：2,100 mm

◎：良好　　○：通常走行問題なし　　△：要修理　　／：装備無し　　※あくまでも当社判断基準によるものです

◤ エンジン

点検項目	結果	状態
異音	◎	
オイル混入	◎	
オイル漏れ	○	インテークパイプとブローバイホース取付パイプ接続部のボンド補修跡から滲み
水混入	◎	
水漏れ	◎	
燃料漏れ	◎	
排気	◎	
マフラー	◎	
ターボ	◎	
冷却水吹返	◎	

◤ ミッション

点検項目	結果	状態
ギア鳴き	◎	
ギア抜け	◎	
クラッチ	／	
異音	◎	
オイル漏れ	◎	
リターダ	／	

◤ 電装関係

点検項目	結果	状態
エアコン	◎	
スターター	◎	
オルタネーター	◎	
P/W（運転席）	◎	
P/W（助手席）	◎	
坂道発進装置	／	
異常ランプ	◎	
オーディオ	◎	ナビ付き
バックカメラ	◎	カラー
電格ミラー	◎	
ETC	◎	2.0
タコグラフ	／	

◤ 上物仕様

点検項目	結果	状態
床材質	／	木材

◤ キャビン

点検項目	結果	状態
シート	○	擦れ、汚れ
ヘッドライト	◎	LED
ウィンカー	◎	
ワイパー	◎	
ミラー	◎	

◤ 走行関係

点検項目	結果	状態
リーフサス	◎	
エアサス	／	
パワステ	◎	
ハンドル	○	擦れ
燃料タンク	◎	スチール 100L

◤ デフ

点検項目	結果	状態
異音	◎	
オイル漏れ	◎	
デフロック	／	

特記事項 キャブ内 傷·汚れ 有り
エンジンキー２本　ボディキー３本
記録簿　有（R4/7～R7/1）

◤ タイヤ残量

単位：mm

	2	2	
	—	—	
2	3	3	2
—	—	—	—
スペア	8	—	

◤ タイヤサイズ

	225/70R16	225/70R16	
	—	—	
225/70R16	225/70R16	225/70R16	225/70R16
—	—	—	—
スペア		225/70R16	—

素材：スチール　　備考：

上物仕様

上物名	メーカー	型式「製造番号」	年式
ドライバン	トランテックス	「V092H03-01」	令和 4年
【備考】スライド式サイド扉　ラッシングレール２段　庫内灯２個			
パワーゲート／格納ゲート	トランテックス	TRAK10-6494N 「S2202007594」	令和 4年2月
【備考】庫内リモコン（ケーブル補修跡あり）　キャスターストッパー　全長１１７０㎜ 全幅２０５５㎜ 有効長１０３５㎜ 有効幅２０００㎜　最大昇降質量１０００kg			
【備考】			

外装状態

キャブコーション	フレーム番号	フレームのさび	飛石
有	確認済	無	点傷有

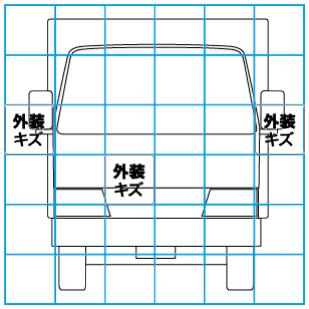

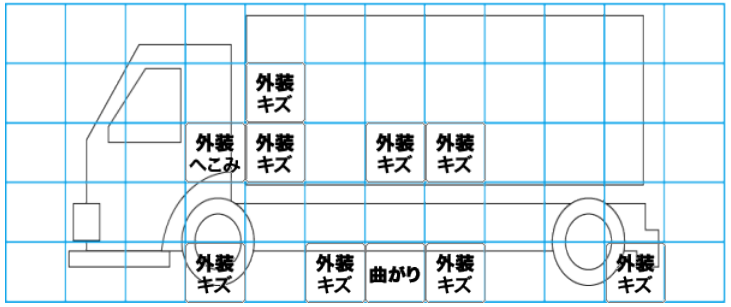

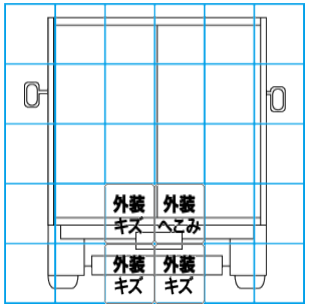

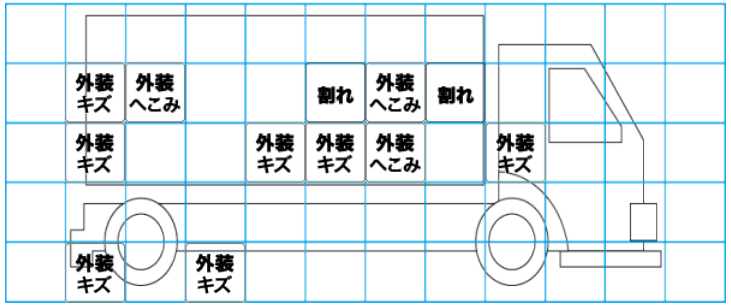

【外装】　　【ボデー内】

外装 キズ	外装 へこみ	うき	曲がり	サビ	補修跡	割れ	庫内 キズ	庫内 へこみ	庫内 穴あき	床 汚れ